SCHEDA TECNICA

irudek

irucheck
NFC

PRO702

Carrucola antiritorno bidirezionale pensata per issare carichi pesanti. Il punto di ancoraggio supplementare nella parte inferiore ed i meccanismi della carrucola e della puleggia consentono diverse configurazioni per la realizzazione di contrappesi e paranchi.
Dotata di Chip con tecnologia NFC per l'utilizzo dell'app IRUCHECK.

Norma	EN 12278, EN 567
Peso	663 g
Diametro corda	10-13 mm
Carico di rottura (MBS)	40 kN
Carico di lavoro (WLL)	4 kN
Vita utile (anni)	Illimitata
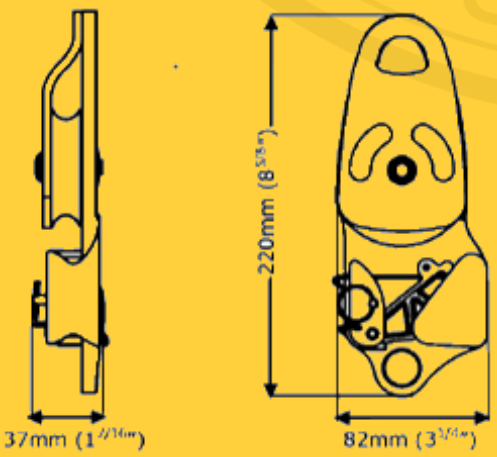
Materiali	
Corpo	Alluminio
Ruota	Alluminio
Rifiniture	Anodizzate