SCHEDA TECNICA

irudek

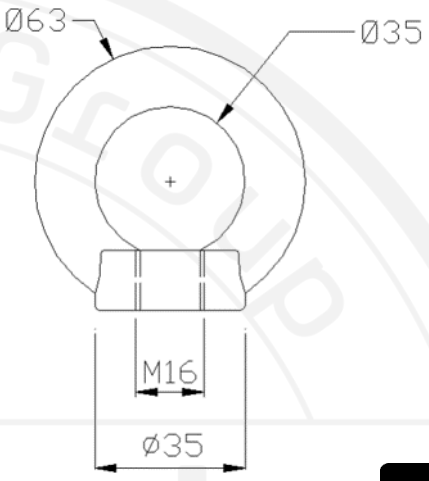

irucheck NFC

PRO 2

Anello di ancoraggio in acciaio inossidabile AISI316 certificato per essere utilizzato da due persone simultaneamente.
Ideale per installazioni su superfici in cemento armato, strutture metalliche, ecc...

Fissaggio mediante 1 vite M16.

Opzionalmente, dispone di targhetta informativa per ispezioni, dotata di Chip con tecnologia NFC per l'utilizzo dell'app IRUCHECK.

Norma	EN 795 A1
Peso	255 g
Diametro	14 mm
Vite	M16
Resistenza	25 kN
N° utilizzatori	2
Vita utile (anni)	Illimitata

Materiale	
Anello	Acciaio inox AISI316